Инкрементальный энкодер с двумя мерными колесами серии ENC



Ключевые особенности

• Применяется для измерения длины или скорости подвижного объекта
• Различные варианты размеров мерных колес
• Прочная конструкция механической и электрической частей

Электрические характеристики

Напряжение питания	4,75...30В пост. тока
Защита	От короткого замыкания От обратной полярности От перенапряжения
Потребляемый ток	≤60 mA (24 VDC)
Выходная частота	макс. 200 kHz
Выходной сигнал	A, B (смещение фазы на 90°) и Z
Цифровой выход:	Push-Pull
Помехоустойчивость	DIN EN 61000-6-2
Излучаемые помехи	DIN EN 61000-6-2

Механические характеристики

Степень защиты	IP65
Скорость	макс. 10.000 об.
Момент при старте	≤0.020 Н*м
Рабочая температура	-20...+85° C
Температура хранения	-30...+90° C
Вес	~ 650 гр.

Структура формирования артикулов

ENC	TPD	25	1

Серия:
TPD: гладкая поверхность колеса;
TPT: ребристая поверхность колеса

Длина окружности мерного колеса:
25: 250 мм

Разрешение:

Для мерного колеса 250 мм:

1	=1PPR=	1 мм	=250	имп./об. энкодера
10	=1PPR=	10мм	=25	имп./об. энкодера

Для всех моделей серии ENC TPD или ENC TPT:
5-30 В пост. тока;
Выход Push-Pull; A-B-Z каналы

Размеры (мм):

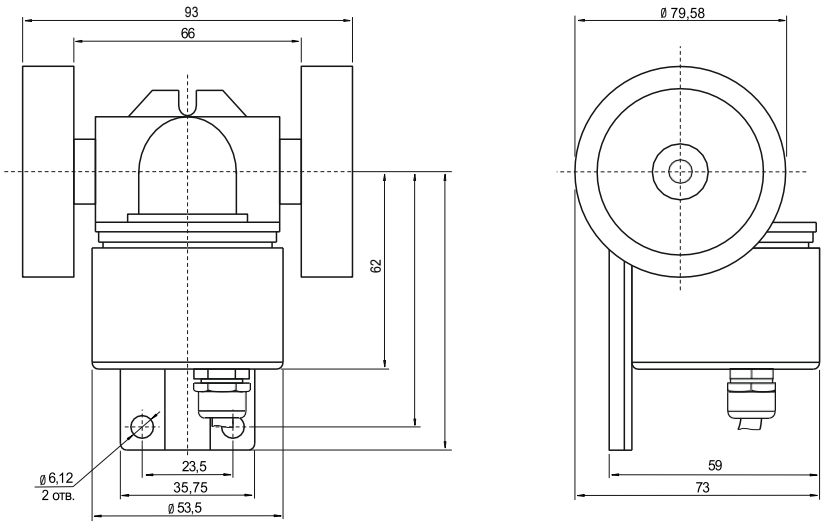

Диаграмма

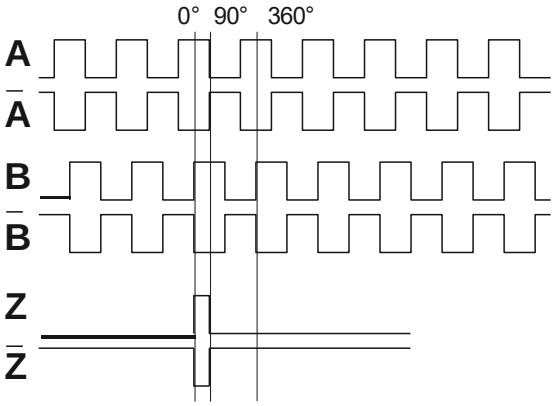

Электросоединение

Функция	Цвет провода подключения
+VDC	Коричневый
GND	Белый
A	Зеленый
A`	Красный
B	Желтый
B`	Розовый
Z	Серый
Z`	Синий
Экран	Черный

ООО “РусАвтоматизация”
454010 г. Челябинск, ул. Гагарина 5, оф. 507
тел. 8-800-775-09-57 (звонок бесплатный), +7(351)799-54-26, тел./факс +7(351)211-64-57
info@rusautomation.ru; русавтоматизация.рф; www.rusautomation.ru