Паспорт изделия

Инкрементальный энкодер с двумя мерными колесами серии ENC TPD и ENC TPT



Ключевые особенности

• Применяется для измерения длины или скорости подвижного объекта
• Различные варианты размеров мерных колес
• Прочная конструкция механической и электрической частей

Электрические характеристики

Напряжение питания	4,75...30В пост. тока
Защита	От короткого замыкания От обратной полярности От перенапряжения
Потребляемый ток	≤60 mA (24 VDC)
Выходная частота	макс. 200 kHz
Выходной сигнал	A , B(смещение фазы на 90°) и Z
Цифровой выход:	Push-Pull
Помехоустойчивость	DIN EN 61000-6-2
Излучаемые помехи	DIN EN 61000-6-2

Механические характеристики

Степень защиты	IP65
Скорость	макс. 10.000 об.
Момент при старте	≤0.020 Н*м
Рабочая температура	-20...+85° C
Температура хранения	-30...+90° C
Вес	~ 650 гр.

Структура формирования артикулов

ENC **TPD** **25** **1**

Серия:
TPD: гладкая поверхность колеса;
TPT: ребристая поверхность колеса

Длина окружности мерного колеса:
25: 250 мм

Разрешение:

Для мерного колеса 250 мм:

1	=1PPR=	1 мм	=250	имп./об. энкодера
10	=1PPR=	10мм	=25	имп./об. энкодера

Для всех моделей серии ENC TPD или ENC TPT:
5-30 В пост. тока;
Выход Push-Pull; A-B-Z каналы

Размеры (мм):

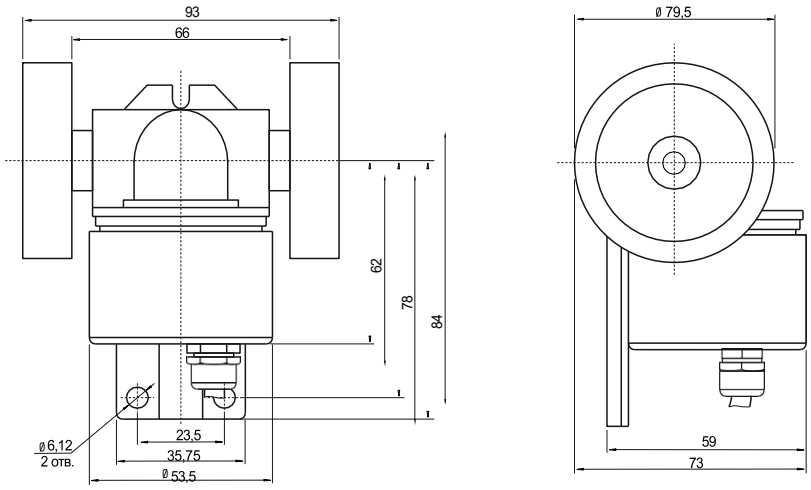

Диаграмма

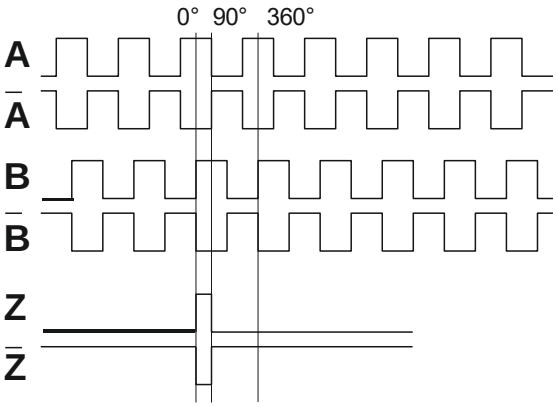

Электросоединение

Функция	Цвет провода подключения
+VDC	Коричневый
GND	Белый
A	Зеленый
A`	Красный
B	Желтый
B`	Розовый
Z	Серый
Z`	Синий
Экран	Черный

Гарантийные условия

1. Гарантийный срок на данный прибор составляет 12 месяцев. Исчисляется с момента передачи Поставщиком товара Покупателю либо транспортной компании для доставки товара Покупателю.
2. Гарантийные обязательства распространяются на все выявленные заводские дефекты, при условии, что оборудование будет использоваться в соответствии с инструкцией по эксплуатации.
3. Гарантия не распространяется на изделия
- с естественным старением;
- эксплуатировавшиеся с перегрузкой;
- использовавшиеся не по назначению или с нарушением условий эксплуатации;
- подвергшиеся несанкционированному вскрытию или разборке (если возможность вскрытия не оговорена в инструкции по эксплуатации);
- с механическими поломками;
- в конструкцию которых внесены изменения.
4. Вышедшее из строя оборудование подлежит обязательному возврату Поставщику. При возврате оборудования необходимо в комплекте с ним предоставить следующие документы:
- гарантийный талон;
- акт рекламации с перечнем предполагаемых дефектов;
- фактическую схему, по которой клиент осуществлял подключение (монтажа) оборудования;
- копию накладной, по которой отпускалось оборудование покупателю.
При отсутствии одного из документов Поставщик вправе отказать в гарантии на изделие.
5. В случае выхода из строя оборудования в период действия гарантийного срока и при наличии всех документов по п.4, Поставщик производит ремонт или замену оборудования.
Транспортные расходы не включаются в гарантийные обязательства.
6. Любые рекламации имеют силу только при условии, что они надлежащим образом оформлены в письменной форме.

Дата продажи: Подпись продавца

_____ _____

М.П.

ООО “РусАвтоматизация”
454010 г. Челябинск, ул. Гагарина 5, оф. 507
тел. 8-800-775-09-57 (звонок бесплатный), +7(351)799-54-26, тел./факс +7(351)211-64-57
info@rusautomation.ru; русавтоматизация.рф; www.rusautomation.ru