РусАвтоматизация®

ПАСПОРТ

XSON.676600-05

Наименование:

Светосигнальные лампы
серии **XSON-ESIL22**



Поставщик:
ООО «РусАвтоматизация»
г. Челябинск, ул. Гагарина, д. 5, оф. 507
XSON.676600-05

РусАвтоматизация.РФ
8-800-775-09-57

Обозначение: _____

Наименование: Светосигнальная лампа серии XSON-ESIL22, три цвета: красный, жёлтый, зелёный, световой элемент: Ø16 мм, корпус: M22x1,5

1. Особенности

- Компактные размеры
- Гибкая установка
- Лампа может светиться одним из трёх цветов
- Свечение оптимальной яркости
- Высокая степень защиты
- Прочность и долговечность

2. Габаритные размеры

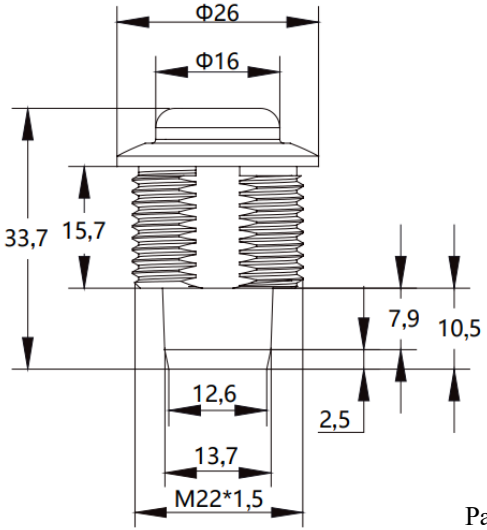

Размеры указаны в мм

3. Указания по монтажу

Лампы имеют основание круглой формы с внешней резьбой M22x1,5. Для монтажа лампы на какую-либо поверхность на поверхности должно быть отверстие такого же диаметра. Необходимо вставить лампу в отверстие, надеть шайбу и подтянуть гайкой. Шайба (1 шт.) и гайка (1 шт.) входят в комплект поставки.

4. Технические параметры

Параметр	Значение
Напряжение питания и ток	12…30 В DC (пульсация не более 10%) Макс. потребляемый ток на каждый цвет: 20 мА при 24 В DC
Цвет свечения	Красный, жёлтый, зелёный (каждый цвет управляется независимо)
Время отклика	Индикация переключения 10 мс (макс.)
Способ подключения	Кабель 1 м со свободным концом
Условия эксплуатации	Температура окружающей среды: -40…+50 °C Макс. влажность окружающей среды: 95% при +50 °C (без конденсации)
Материалы	Световой плафон: поликарбонат + эпоксидная смола Элементы корпуса: АБС (70%) + поликарбонат (30%)
Степень защиты	IP67

5. Электрическая схема

Для работы лампы необходимо подключить её к источнику питания 12-30 В DC. Схема подключения проводов приведена ниже: чёрный провод (COM) – общий, остальные провода по цвету соответствуют цвету свечения.

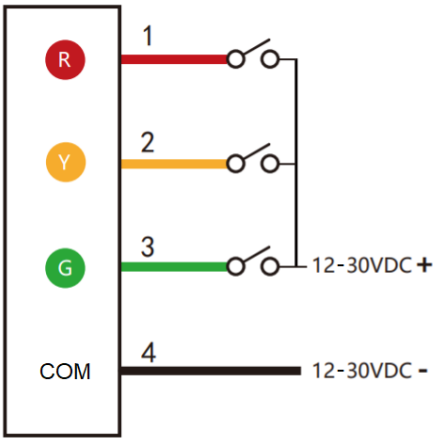

Схема PNP

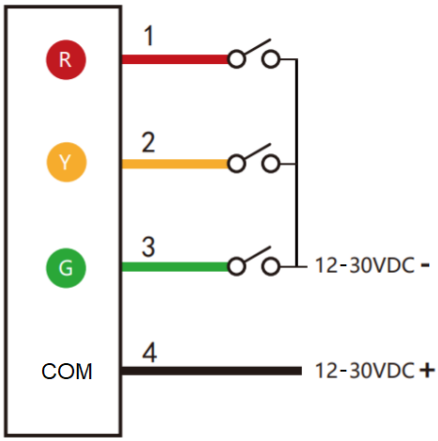

Схема NPN

6. Кодообразование

Пример: XSON-ESIL22BK-N-RYG-LN

Обозначение	Расшифровка
XSON-ESIL22	**Модель** ESIL22: модель с диаметром корпуса 22 мм
BK-	**Цвет корпуса** BK: чёрный
N-	**Схема подключения** P: PNP N: NPN
RYG-	**Цвет свечения** RYG: красный, жёлтый, зелёный
LN	**Способ подключения** LN: кабель

Гарантийные обязательства:

Гарантийный срок – 12 месяцев с даты отгрузки.

М.П.

Паспорт на 1 партию товара – 1 шт.

Дата отгрузки:

Серийный(-е) номер(а): «_____» _____20_____г.