РусАвтоматизация®

# DS 200P

- Стальной корпус
- Стальная мембрана
- Встроенный разделитель сред
- Дисплей с локальной настройкой
- Взрывозащищенное исполнение Exia

# ПАСПОРТ

Многофункциональный датчик давления

| | |
|---|---|
| Диапазоны | 0..0,1 до 0..600 бар, избыточное, абсолютное, разрежения |
| Осн. погрешность | Стандартно 0,35 % ДИ; 0,5 % ДИ; 1 % ДИ Опционально 0,25 % ДИ |
| Выходной сигнал | 4..20 мА / 2-х пров., 4..20 мА / 3-х пров., 0..10 В / 3-х пров. и др. |
| Мех. присоединение | M20x1.5, G1/2", G3/4", G1", G1 1/2", типы «Clamp», «Dairy pipe», «Фланец» |
| Температура среды | Стандартно -25..125 °C Опционально -40..125 °C 0..300 °C |
| Сенсор | Кремниевый тензорезистивный со стальной мембраной |
| Применение | Измерение широкого диапазона давлений процессов фармакологических и пищевых производств; подходит для загрязненных, вязких, высокотемпературных сред |

**Артикул**_____

Многофункциональный датчик давления DS 200P предназначен для измерения давлений гигиенических и химических процессов и представляет собой сочетание нескольких устройств в одной модели:

- прецизионный датчик давлений (на базе модели DMP 331P);
- программируемое реле давления с дискретным выходом;
- цифровой дисплей.

Датчик имеет конструктивно встроенный разделитель сред с торцевой мембраной, предполагающей защиту от засорения и налипания измеряемой среды.

Штуцер датчика изготавливается из коррозионностойкой нержавеющей стали 316, устойчивой к большинству неагрессивных сред общепромышленных применений.

Модульная концепция изделия позволяет сочетать различные механические и электрические присоединения, материалы уплотнений, мембран и опции, что позволяет применять данную модель для решения широкого круга задач по измерению давлений сред сложных составов и температур.

Для модели доступно взрывозащищенное исполнение.

- Диапазоны давлений от 0..100 мбар до 0..600 бар
- Индивидуальная настройка диапазона
- Выходной сигнал: 4..20 мА / 2-х пров., 4..20 мА / 3-х пров., 0..10 В / 3-х пров. и др.
- Защита от неправильного подключения и короткого замыкания
- Высокая линейность выходной характеристики
- Высокая температурная стабильность
- Высокая долговременная стабильность
- Длительный срок службы
- Возможность исполнений характеристик под заказ

Дополнительные опции:

- Материал мембраны на выбор: с покрытием PTFE, hastelloy® C-276 (2.4819), тантал, титан, золотое напыление
- Искробезопасное (Exia) исполнение
- Радиатор (охлаждающий элемент)

Области применения:

– контроль технологических процессов в пищевой промышленности;
– контроль технологических процессов в фармацевтической промышленности;
– контроль технологических процессов в химической промышленности;
– измерение давлений загрязненных, вязких и высокотемпературных сред.

русавтоматизация.рф
info@rusautomation.ru
8 800 775 09 57
г. Челябинск, Гагарина, 5

РусАвтоматизация®

Производитель оставляет за собой право без специального уведомления вносить изменения в конструкцию, внешний вид и/или комплектацию товара, не приводящие к ухудшению его качественных характеристик.

# ТЕХНИЧЕСКИЕ ПАРАМЕТРЫ

| ДИАПАЗОНЫ ИЗМЕРЕНИЙ | | | | | | | | | | | |
|---|---|---|---|---|---|---|---|---|---|---|---|
| Номинальное избыточное давление $P_{нд}$ [бар] | -1..0 | 0,1 | 0,16 | 0,25 | 0,4 | 0,6 | 1 | 1,6 | 2,5 | 4 | 6 |
| Номинальное абсолютное давление $P_{нд}$ [бар] | – | – | – | – | 0,4 | 0,6 | 1 | 1,6 | 2,5 | 4 | 6 |
| Максимальная перегрузка $P_{max}$ [бар] | 5 | 1 | 1 | 1 | 2 | 5 | 5 | 10 | 10 | 20 | 40 |
| Давление разрыва $P_{\sigma}$ [бар] | 7,5 | 1,5 | 1,5 | 1,5 | 3 | 7,5 | 7,5 | 15 | 15 | 25 | 50 |
| Номинальное избыточное/абсолютное давление $P_{нд}$ [бар] | 10 | 16 | 25 | 40 | 60 | 100 | 160 | 250 | 400 | 600 | |
| Максимальная перегрузка $P_{max}$ [бар] | 40 | 80 | 80 | 105 | 210 | 600 | 600 | 1000 | 1000 | 1000 | |
| Давление разрыва $P_{\sigma}$ [бар] | 50 | 120 | 120 | 210 | 420 | 1000 | 1000 | 1250 | 1250 | 1800 | |
| Устойчивость к вакууму | $P_{нд}$ ≥ 1 бар: неограниченное разрежение<br>$P_{нд}$ < 1 бар: по запросу | | | | | | | | | | |

| ВЫХОДНОЙ СИГНАЛ / ПИТАНИЕ | | | | |
|---|---|---|---|---|
| **Протокол / интерфейс** | | **Напряжение питания ($U_{пит}$)** | **Сопротивление в цепи (R)** | **Потребление тока** |
| 4..20 мА / 2-х пров. | | 18,5..42,5 В (DC) | $R_{max}$ = ($U_{пит}$ – 18,5)/0,02 Ом | ≤ 26 мА |
| 4..20 мА / 3-х пров. | | 18,5..42,5 В (DC) | $R_{max}$ = 500 Ом | |
| 0..10 В / 3-х пров. | | | $R_{min}$ = 10000 Ом | ≤ 7 мА |
| **Exia-версия** | 4..20 мА / 2-х пров. | 20..28 В (DC) | $R_{max}$ = ($U_{пит}$ – 20)/0,02 Ом | ≤ 26 мА |

| ДИСКРЕТНЫЙ ВЫХОДНОЙ СИГНАЛ | |
|---|---|
| **Количество / Тип** | 1 или 2 независимых PNP-контакта |
| **Максимальный ток** | 125 мА (70 мА для Exia-исполнения) |
| **Защита** | От короткого замыкания |

| ХАРАКТЕРИСТИКИ | | |
|---|---|---|
| Основная погрешность[1] [% ДИ] | Стандартно | Условие |
| | ≤ ±0,35 | $P_{нд}$ > 0,4 бар |
| | ≤ ±0,5 | 0,1 бар ≤ $P_{нд}$ ≤ 0,4 бар |
| | ≤ ±1 | |
| | Опционально | Условие |
| | ≤ ±0,25 | $P_{нд}$ > 0,4 бар |
| Влияние отклонения напряжения питания [% ДИ / 10 В] | ≤ ±0,05 | |
| Влияние отклонения сопротивления нагрузки [% ДИ / кОм] | ≤ ±0,05 | |
| Долговременная стабильность [% ДИ / год] | ≤ ±0,1 | |
| Время отклика [мс] | Для 2-х пров. схемы | Для 3-х пров. схемы |
| | ≤ 10 | ≤ 3 |

[1] Включает нелинейность, гистерезис и воспроизводимость по IEC 60770. ДИ – диапазон измерений. Возможно изготовление датчика с протоколом калибровки.

| ВЛИЯНИЕ ТЕМПЕРАТУРЫ | | | | | | |
|---|---|---|---|---|---|---|
| Номинальное давление $P_{нд}$ [бар] | -1..0 | ≤ 0,1 | ≤ 0,25 | ≤ 0,4 | ≤ 1,0 | > 1,0 |
| Допускаемая приведённая погрешность [% ДИ] | ≤ ±0,75 | ≤ ±2,0 | ≤ ±1,5 | ≤ ±1,0 | ≤ ±1,0 | ≤ ±0,75 |
| Допускаемая приведённая погрешность [% ДИ / 10 °C] | ≤ ±0,12 | ≤ ±0,4 | ≤ ±0,3 | ≤ ±0,2 | ≤ ±0,15 | ≤ ±0,12 |
| Диапазон термокомпенсации [°C] | 0..70 | 0..50 | | | 0..70 | |

| ТЕМПЕРАТУРНЫЙ ДИАПАЗОН | |
|---|---|
| Измеряемая среда [°C] | -25..125 / -40..125 / -25..100 / 0..300[2] |
| Окружающая среда [°C] | -25..85 / -40..85 / -10..85 / 0..85[2] |
| Хранение [°C] | -40..85 |

[2] В зависимости от используемых уплотнений, заполняющей жидкости и наличия радиатора. **Без радиатора верхняя граница температурных диапазонов датчика должна быть $T_{раб}$ ≤ 125 °C.** Для взрывозащищенных датчиков (Ex) необходимо учитывать температурный класс.

| ЭЛЕКТРОБЕЗОПАСНОСТЬ | |
|---|---|
| Защита от короткого замыкания | Постоянно |

Производитель оставляет за собой право без специального уведомления вносить изменения в конструкцию, внешний вид и/или комплектацию товара, не приводящие к ухудшению его качественных характеристик.

| | | | | |
|---|---|---|---|---|
| Защита от обратной полярности питания / обрыва | | Не повреждается, но и не работает | | |
| Электромагнитная совместимость | | Излучение и защищённость согласно EN 61326 | | |
| ВЗРЫВОЗАЩИТА | | | | |
| Взрывозащищенное исполнение | | Согласно № ЕАЭС RU C-RU.AA87.B.00463/20 Серия RU № 0255175 – Искробезопасная электрическая цепь «i»: **1Ex ia IIC T4 Gb X** | | |
| Максимальные безопасные величины для исполнения «Искробезопасная электрическая цепь «i»» | Для 2-х пров. схемы | Макс. входное напряжение $U_i$ = 28 В, макс. входной ток $I_i$ = 93 мА, макс. входная мощность $P_i$ = 660 мВт, макс. внутренняя индуктивность $L_i$ = 5 мкГн, макс. внутренняя емкость $C_i$ = 10 нФ | | |
| Температурный класс | | **T4** [°C] | **T5** [°C] | **T6** [°C] |
| **1Ex ia IIC T4 Gb X** | | -20..70 | - | - |
| УСТОЙЧИВОСТЬ К МЕХАНИЧЕСКИМ ВОЗДЕЙСТВИЯМ | | | | |
| Вибростойкость | | 10 g RMS (25..2000 Гц) | Согласно DIN EN 60068-2-6 | |
| Ударопрочность | | 100 g / 11 мс | Согласно DIN EN 60068-2-27 | |
| ЭЛЕКТРИЧЕСКОЕ ПРИСОЕДИНЕНИЕ | | | | |
| Стандартно | | Разъем DIN 43650 (ISO 4400) / IP 65 | | |
| Опционально | | Разъем Binder 723, 5-конт. / IP 67 | | |
| | | Разъем M12x1, 4-конт. / IP 67 | | |
| | | Разъем M12x1, 5-конт. / IP 67 | | |
| | | Разъем M12x1 металлический, 4-конт. / IP 67 | | |
| | | Разъем M12x1 металлический, 5-конт. / IP 67 | | |
| | | Каб. ввод PG7 с кабелем PVC 2 м / IP 67 | | |
| | | Герметичный каб. ввод для погружного исполнения с кабелем PVC 4 м / IP 68[3] | | |
| Емкость кабеля | | Сигнальный провод/экран, а также сигнальный провод/ сигнальный провод: 160 пФ/м | | |
| Индуктивность кабеля | | Сигнальный провод/экран, а также сигнальный провод/ сигнальный провод: 1 мкГн/м | | |
| [3] Доступны различные типы кабелей и их длины (допустимая температура зависит от вида кабеля). | | | | |
| МЕХАНИЧЕСКОЕ ПРИСОЕДИНЕНИЕ | | | | |
| Стандартно | Резьбовые присоединения | G1/2" DIN 3852, торцевая мембрана[4] | M20x1.5 DIN 3852, торцевая мембрана[4] | |
| | | G3/4" DIN 3852, торцевая мембрана[5] | G1" DIN 3852, торцевая мембрана[6] | |
| | | G1 1/2" DIN 3852, торцевая мембрана[7] | G1" с уплотнением конусом по ISO 4400, торцевая мембрана[6] | |
| | Безрезьбовые присоединения[26] | Clamp DN 1" DIN 32676, торцевая мембрана[8] | | |
| | | Clamp DN 1 1/2" DIN 32676, торцевая мембрана[9] | Clamp DN 2" DIN 32676, торцевая мембрана[10] | |
| | | Dairy pipe DN 25 DIN 11851, торцевая мембрана[11] | Dairy pipe DN 40 DIN 11851, торцевая мембрана[12] | |
| | | Dairy pipe DN 50 DIN 11851, торцевая мембрана[13] | | |
| Опционально | Резьбовые присоединения | G1" DIN 3852, торцевая мембрана, 2 кольца, периферийное уплотнение[14] | | |
| | | G1" DIN 3852, торцевая мембрана, 2 кольца, EHEDG[15] | | |
| | | G1/2" DIN 3852, торцевая мембрана, 2 кольца, периферийное уплотнение[16] | | |
| | | G3/4" DIN 3852, поршневая мембрана для абразивных сред[17] | | |
| | | G1" DIN 3852, поршневая мембрана для абразивных сред[17] | | |
| | | G1 1/2" DIN 3852, поршневая мембрана для абразивных сред[17] | | |
| | Безрезьбовые присоединения[26] | Фланец DN 50 / PN 40 DIN EN 1092, поршневая мембрана для абразивных сред[18] | | |
| | | Фланец DN 25 / PN 40 DIN EN 1092, торцевая мемрана[19] | Фланец DN 40 / PN 40 DIN EN 1092, торцевая мемрана[20] | |
| | | Фланец DN 50 / PN 16 DIN EN 1092, торцевая мемрана[21] | Фланец DN 50 / PN 40 DIN EN 1092, торцевая мемрана[22] | |
| | | Фланец DN 50 / PN 100 DIN EN 1092, торцевая мемрана[23] | Фланец DN 80 / PN 16 DIN EN 1092, торцевая мемрана[24] | |
| | | Фланец DN 80 / PN 40 DIN EN 1092, торцевая мемрана[25] | Фланец DN 100 / PN 16 DIN EN 1092, торцевая мемрана[24] | |

Производитель оставляет за собой право без специального уведомления вносить изменения в конструкцию, внешний вид и/или комплектацию товара, не приводящие к ухудшению его качественных характеристик.

| | С радиатором | Без радиатора |
|---|---|---|
| [4] Возможно только для давления: | 6 бар ≤ $P_{нд}$ ≤ 600 бар | 2,5 бар ≤ $P_{нд}$ ≤ 40 бар |
| [5] Возможно только для давления: | 4 бар ≤ $P_{нд}$ ≤ 600 бар | 0,6 бар ≤ $P_{нд}$ ≤ 40 бар |
| [6] Возможно только для давления: | 2,5 бар ≤ $P_{нд}$ ≤ 600 бар | 0,25 бар ≤ $P_{нд}$ ≤ 40 бар |
| [7] Возможно только для давления: | 1 бар ≤ $P_{нд}$ ≤ 100 бар | 0,25 бар ≤ $P_{нд}$ ≤ 40 бар |
| [8] Возможно только для давления: | 1,6 бар ≤ $P_{нд}$ ≤ 40 бар | 0,6 бар ≤ $P_{нд}$ ≤ 16 бар |
| [9] Возможно только для давления: | 1,6 бар ≤ $P_{нд}$ ≤ 40 бар | 0,4 бар ≤ $P_{нд}$ ≤ 16 бар |
| [10] Возможно только для давления: | 0,6 бар ≤ $P_{нд}$ ≤ 25 бар | 0,25 бар ≤ $P_{нд}$ ≤ 16 бар |
| [11] Возможно только для давления: | 2,5 бар ≤ $P_{нд}$ ≤ 40 бар | 0,6 бар ≤ $P_{нд}$ ≤ 40 бар |
| [12] Возможно только для давления: | 1,6 бар ≤ $P_{нд}$ ≤ 40 бар | 0,4 бар ≤ $P_{нд}$ ≤ 40 бар |
| [13] Возможно только для давления: | 0,6 бар ≤ $P_{нд}$ ≤ 25 бар | 0,25 бар ≤ $P_{нд}$ ≤ 25 бар |
| [14] Возможно только для давления: | 2,5 бар ≤ $P_{нд}$ ≤ 10 бар | 0,25 бар ≤ $P_{нд}$ ≤ 10 бар |
| [15] Возможно только для давления: | 2,5 бар ≤ $P_{нд}$ ≤ 40 бар | 0,25 бар ≤ $P_{нд}$ ≤ 40 бар |
| [16] Возможно только для давления: | 6 бар ≤ $P_{нд}$ ≤ 600 бар | 2,5 бар ≤ $P_{нд}$ ≤ 600 бар |
| [17] Возможно только для давления: | - | 6 бар ≤ $P_{нд}$ ≤ 100 бар |
| И основной погрешности "±1 % ДИ" с кодом "8", "U". | | |
| [18] Возможно только для давления: | - | 4 бар ≤ $P_{нд}$ ≤ 100 бар |
| И основной погрешности "±1 % ДИ" с кодом "8", "U". | | |
| [19] Возможно только для давления: | 1,6 бар ≤ $P_{нд}$ ≤ 40 бар | 0,25 бар ≤ $P_{нд}$ ≤ 40 бар |
| [20] Возможно только для давления: | 0,6 бар ≤ $P_{нд}$ ≤ 40 бар | 0,1 бар ≤ $P_{нд}$ ≤ 40 бар |
| [21] Возможно только для давления: | 0,25 бар ≤ $P_{нд}$ ≤ 16 бар | 0,1 бар ≤ $P_{нд}$ ≤ 16 бар |
| [22] Возможно только для давления: | 0,25 бар ≤ $P_{нд}$ ≤ 40 бар | 0,1 бар ≤ $P_{нд}$ ≤ 40 бар |
| [23] Возможно только для давления: | 0,25 бар ≤ $P_{нд}$ ≤ 100 бар | 0,1 бар ≤ $P_{нд}$ ≤ 100 бар |
| [24] Возможно только для давления: | 0,1 бар ≤ $P_{нд}$ ≤ 16 бар | 0,1 бар ≤ $P_{нд}$ ≤ 16 бар |
| [25] Возможно только для давления: | 0,1 бар ≤ $P_{нд}$ ≤ 40 бар | 0,1 бар ≤ $P_{нд}$ ≤ 40 бар |
| [26] Безрезьбовые соединения могут быть выполнены через выносные мембраны на капиллярах. Исполнения с капиллярами – по запросу. Капилляр длиной ≥ 1 м может считаться охладительным элементом для сред с $T_{раб}$ ≤ 300 °C. Максимальная длина одного капилляра – 10 м. | | |
| ЦИФРОВОЙ ИНДИКАТОР | | |
| Вид индикатора | OLED графический вращающийся 4-х разрядный; 128x64 точек (размеры 30x16 мм) | |
| Отображаемые значения | bar, mbar, MPa, kPa, Pa, psi, mmHg, mWc, ftH2O, %, °C, mA, user | |
| Диапазон отображаемых цифровых значений | -1999..+9999 | |
| Дополнительная погрешность отображаемой величины [% ДИ] | 0,1 ± единица младшего разряда | |
| Время установления показаний, не более [с] | 1 (при отключенном демпфировании) | |
| Время отклика [мс] | 100 | |
| Демпфирование изменений показаний [с] | 0,3..30 (программируется) | |
| Память | Энергонезависимая $E^2$PROM | |
| КОНСТРУКЦИЯ | | |
| Штуцер | Нержавеющая сталь 1.4404 (316L) | |
| Мембрана | Стандартно: Нержавеющая сталь 1.4435 (316L)<br>Опционально: Нержавеющая сталь 1.4435 (316L) / покрытие PTFE[27]<br>Hastelloy® C-276 (2.4819)[28]<br>Тантал[28]<br>Титан<br>Золотое напыление | |
| Радиатор | Нержавеющая сталь 1.4404 (316L)<br>Стандартно: Без радиатора до 125 °C<br>Опционально: Радиатор для температур от 150 °C до 300 °C | |
| Заполняющая жидкость | Стандартно: Силиконовое масло[29]<br>Опционально: Масло для применения в пищевой промышленности[30]<br>Высокотемпературное силиконовое масло[31] | |
| Уплотнения | Стандартно: FKM (фтористый каучук – viton®)[32]<br>Опционально: LT FKM (фтористый каучук – viton®) фирмы Parker[33]<br>EPDM (этилен-пропиленовый каучук)[34]<br>NBR (бутадиен-нитрильный каучук)[35]<br>VMQ (силиконовый каучук)[36]<br>FFKM (перфторкаучук – kalrez®)[37]<br>Без уплотнений[38] | |
| Корпус | Стандартно: Нержавеющая сталь 1.4404 (316L) | |

Производитель оставляет за собой право без специального уведомления вносить изменения в конструкцию, внешний вид и/или комплектацию товара, не приводящие к ухудшению его качественных характеристик.

| | | |
|---|---|---|
| Корпус дисплея | Полиамид PA 6.6, поликарбонат | |
| Оболочка кабеля | PVC – поливинилхлорид (-5..70 °C), серый Ø7,4 мм<br>PUR - полиуретан (-25..70 °C), черный Ø7,4 мм<br>FEP - фторопласт (-25..70 °C), черный Ø7,4 мм | |
| Степень защиты корпуса по ГОСТ 14254 | Стандартно: IP 65<br>Опционально: IP 54, IP 67, IP 68 | |
| Масса изделия, не более | 0,2 кг (зависит от механического присоединения) | |
| Устойчивость к средам | **Подбор материалов частей датчика, взаимодействующих с измеряемой средой – имеет рекомендательный характер. Производитель не гарантирует работоспособность датчика с химически агрессивными и / или горячими средами.** | |
| [27] Только для основной погрешности "±1 % ДИ" с кодом "8", "U" и выше. | | |
| [28] Возможно только для давления: $P_{нд}$ ≥ 1 бар, нельзя использовать на давление разрежение. | | |
| | Для избыточного давления | Для давления разрежения |
| [29] Возможно только для температуры: | -40 °C ≤ $T_{раб}$ ≤ 150 °C | -40 °C ≤ $T_{раб}$ ≤ 70 °C |
| [30] Возможно только для температуры: | -10 °C ≤ $T_{раб}$ ≤ 150 °C | -10 °C ≤ $T_{раб}$ ≤ 70 °C |
| [31] Возможно только для температуры: | 0 °C ≤ $T_{раб}$ ≤ 300 °C | 0 °C ≤ $T_{раб}$ ≤ 70 °C |
| [32] Возможно только для температуры -25 °C ≤ $T_{раб}$ ≤ 200 °C и давления $P_{нд}$ ≤ 100 бар. | | |
| [33] Возможно только для температуры -40 °C ≤ $T_{раб}$ ≤ 200 °C и давления $P_{нд}$ ≤ 40 бар. | | |
| [34] Возможно только для температуры -40 °C ≤ $T_{раб}$ ≤ 150 °C и давления $P_{нд}$ ≤ 160 бар. | | |
| [35] Возможно только для температуры -25 °C ≤ $T_{раб}$ ≤ 100 °C и давления $P_{нд}$ ≤ 600 бар. | | |
| [36] Возможно только для температуры -40 °C ≤ $T_{раб}$ ≤ 200 °C и давления $P_{нд}$ ≤ 160 бар. | | |
| [37] Возможно только для температуры -25 °C ≤ $T_{раб}$ ≤ 300 °C и давления $P_{нд}$ ≤ 600 бар. | | |
| [38] Возможно для механических присоединений «Clamp», «Dairy pipe», «Фланец». | | |
| ЭКСПЛУАТАЦИЯ | | |
| Положение | Любое[39] (стандартно прибор калибруется в вертикальном положении с направленным вниз механическим присоединением) | |
| Ресурс сенсора | $100 \times 10^6$ циклов нагружения | |
| Средняя наработка на отказ | Не менее 100 000 ч | |
| Средний срок службы | 14 лет | |
| Гарантийный срок службы | 2 года | |
| [39] При изменении положения возможны незначительные отклонения в нулевой точке для $P_{нд}$ ≤ 1 бар. | | |
| ПРИНАДЛЕЖНОСТИ (заказывается отдельно) | | |
| Стандартизированные блоки питания AGP-24M 24 В (DC):<br>Входное напряжение питания:<br>- переменным током (AC) 85…264 В<br>- постоянным током (DC) 120…370 В<br>Выходное напряжение: 24 В (DC) | | |
| Приварные адаптеры для монтажа датчиков с типами резьб: | M20x1.5 DIN 3852; G1/2" DIN 3852; G3/4" DIN 3852; G1" DIN 3852; G1 1/2" DIN 3852 | |
| Ответные части для монтажа датчиков | Типы «Clamp» и «Dairy pipe» | |

Производитель оставляет за собой право без специального уведомления вносить изменения в конструкцию, внешний вид и/или комплектацию товара, не приводящие к ухудшению его качественных характеристик.

# РАЗМЕРЫ / СОЕДИНЕНИЯ DS 200P

Габаритные и присоединительные размеры

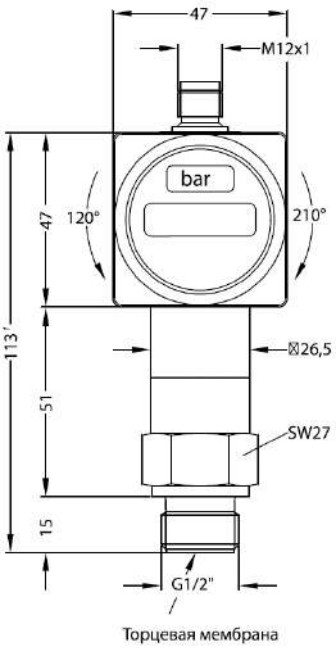


Код Z00
(G1/2" DIN 3852, торцевая мембрана)

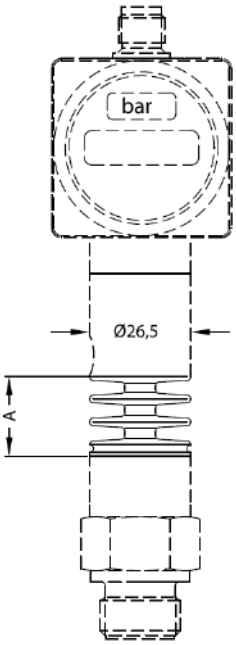


| Радиатор | A, мм | Код |
|---|---|---|
| От 150 °C до 300 °C | 34 | 200 |

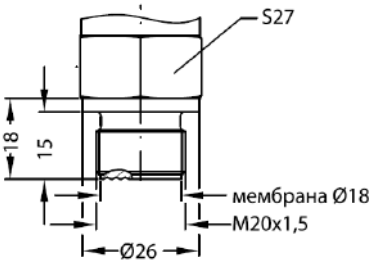


Код Z04
(M20x1.5 DIN 3852, торцевая мембрана)

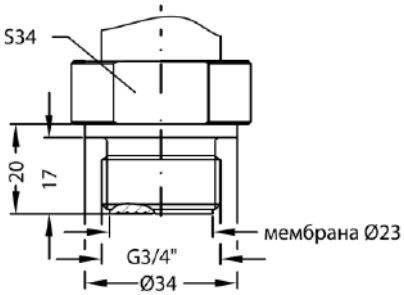


Код Z30
(G3/4" DIN 3852, торцевая мембрана)

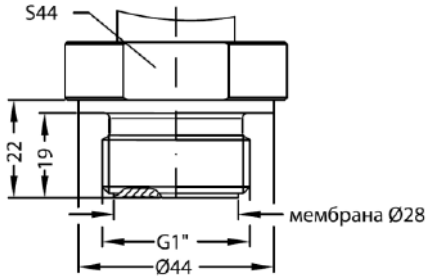


Код Z31
(G1" DIN 3852, торцевая мембрана)

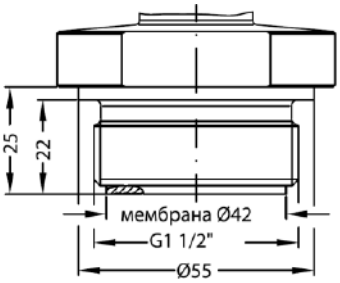


Код Z33
(G1 1/2" DIN 3852, торцевая мембрана)

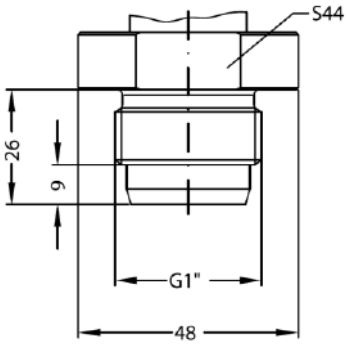


Код K31
(G1" с уплотнением конусом по ISO 4400, торцевая мембрана)

[1] Параметр может меняться:

- с исполнением «искробезопасная электрическая цепь «i»» корпус датчика длиннее на 25 мм.

Производитель оставляет за собой право без специального уведомления вносить изменения в конструкцию, внешний вид и/или комплектацию товара, не приводящие к ухудшению его качественных характеристик.

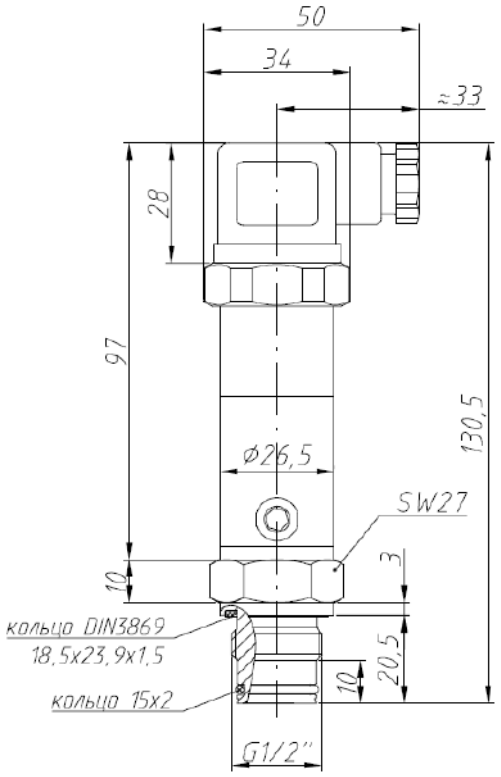


Код Z27
(G1/2" DIN 3852, торцевая мембрана, 2 кольца, периферийное уплотнение)

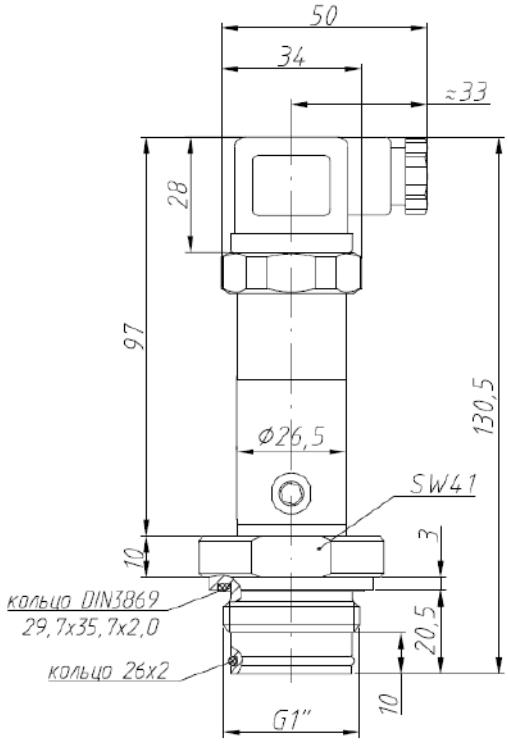


Код Z17
(G1" DIN 3852, торцевая мембрана, 2 кольца, периферийное уплотнение)

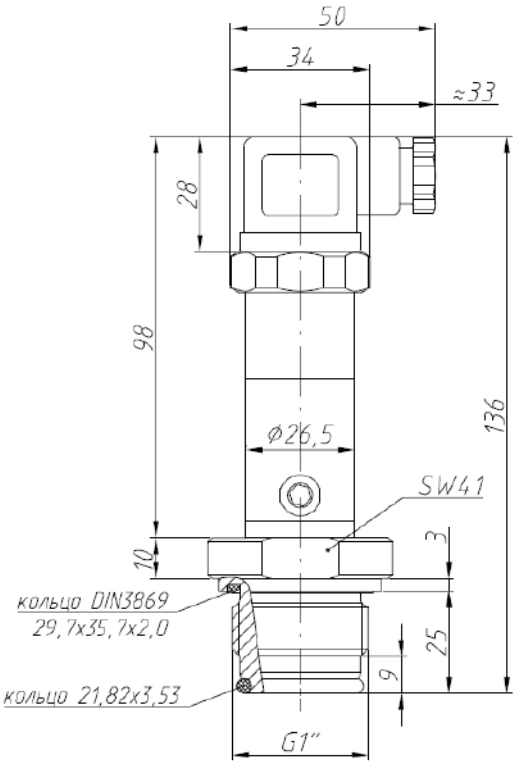


Код Z19
(G1" с уплотнением конусом по ISO 4400, торцевая мембрана)

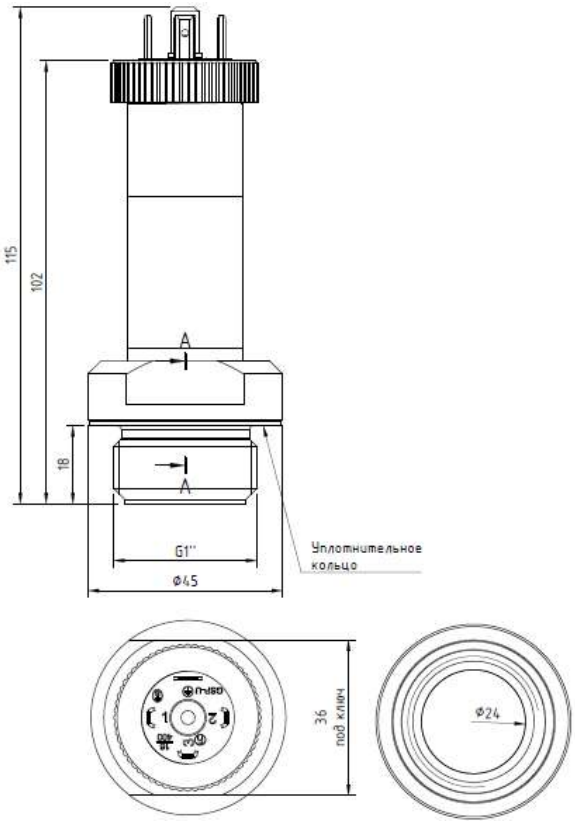


Код T31
(G1" DIN 3852, поршневая мембрана для абразивных сред)

Производитель оставляет за собой право без специального уведомления вносить изменения в конструкцию, внешний вид и/или комплектацию товара, не приводящие к ухудшению его качественных характеристик.

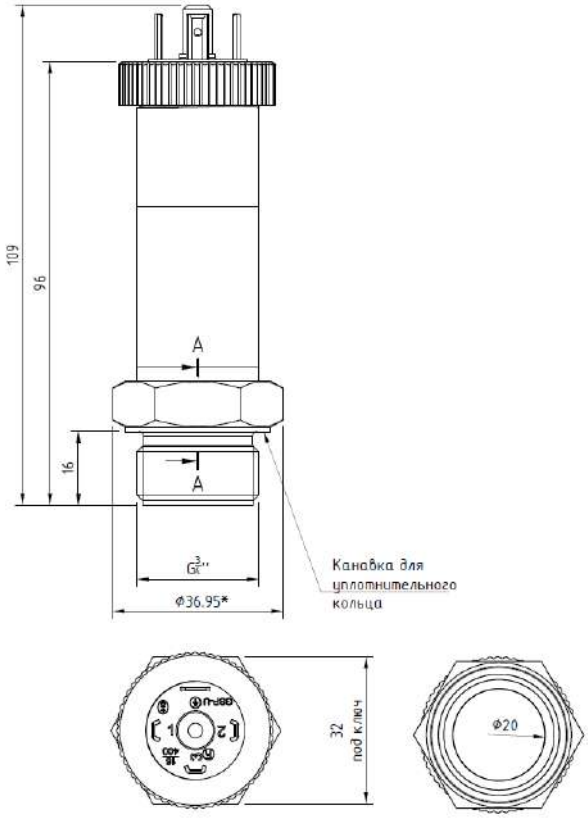


Код T22
(G3/4" DIN 3852, поршневая мембрана для абразивных сред)

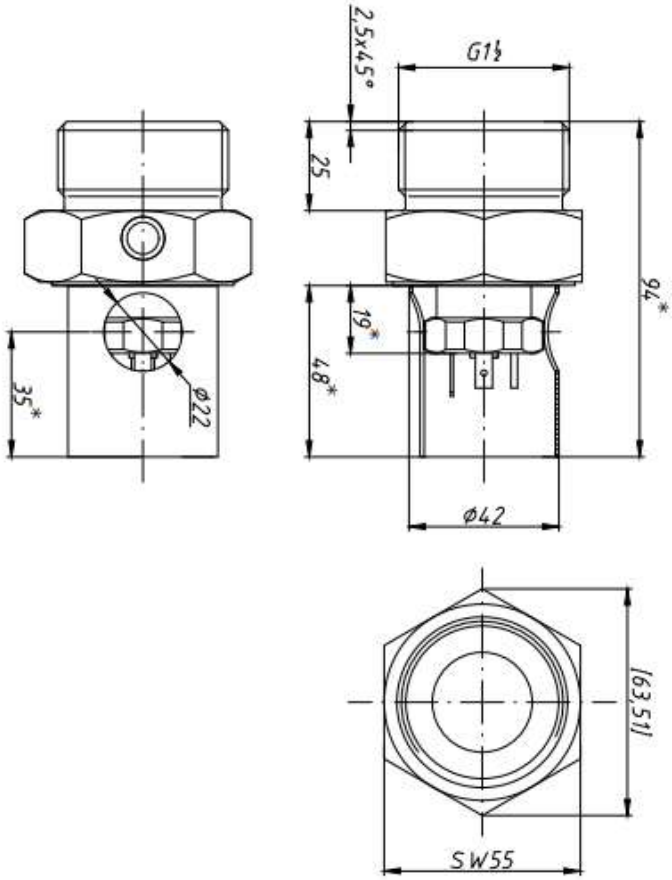


Код T33
(G1 1/2" DIN 3852, поршневая мембрана для абразивных сред)

Производитель оставляет за собой право без специального уведомления вносить изменения в конструкцию, внешний вид и/или комплектацию товара, не приводящие к ухудшению его качественных характеристик.

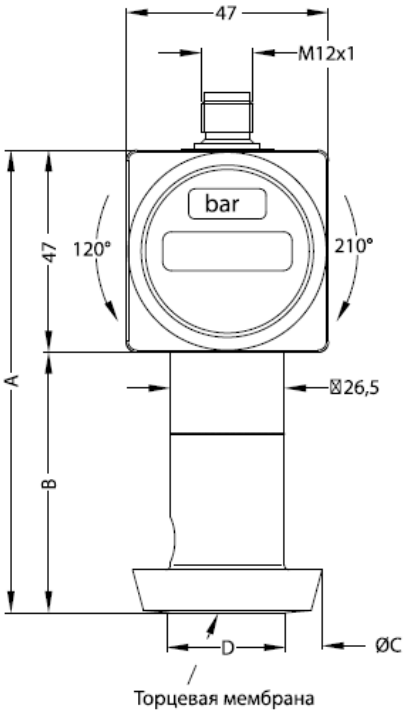


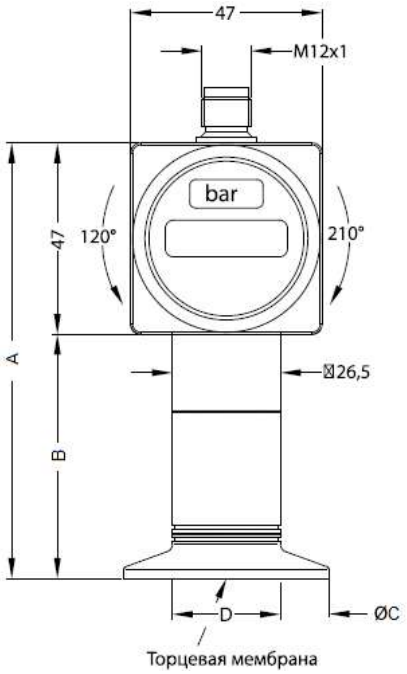


| | A | B | C | D | Код |
|---|---|---|---|---|---|
| Dairy pipe DN 25 DIN 11851, торцевая мембрана | 107,5 | 60,5 | 44 | 24 | M73 |
| Dairy pipe DN 40 DIN 11851, торцевая мембрана | 89,5 | 42,5 | 56 | 32 | M75 |
| Dairy pipe DN 50 DIN 11851, торцевая мембрана | 89,5 | 42,5 | 68,5 | 45 | M76 |

| | A | B | C | D | Код |
|---|---|---|---|---|---|
| Clamp DN 1" DIN 32676, торцевая мембрана | 107 | 60 | 50,5 | 24 | C61 |
| Clamp DN 1 1/2" DIN 32676, торцевая мембрана | 107 | 60 | 50,5 | 32 | C62 |
| Clamp DN 2" DIN 32676, торцевая мембрана | 91 | 44 | 64 | 45 | C63 |

Производитель оставляет за собой право без специального уведомления вносить изменения в конструкцию, внешний вид и/или комплектацию товара, не приводящие к ухудшению его качественных характеристик.

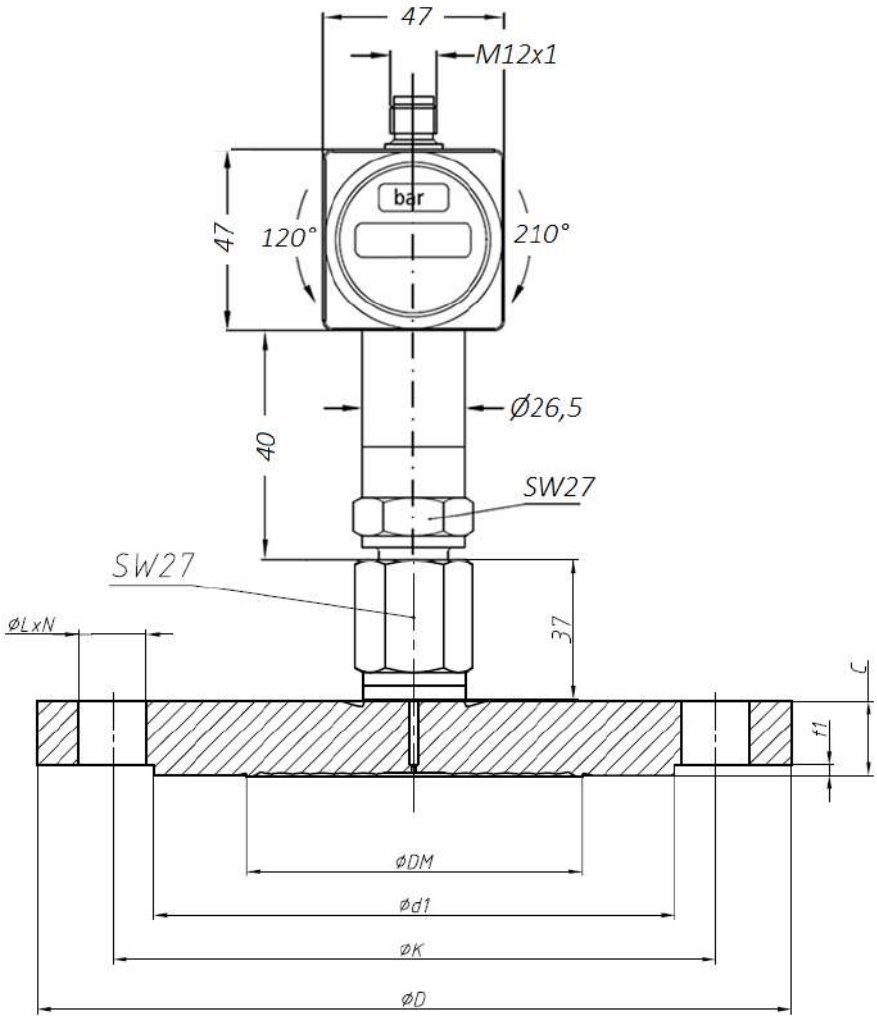


| | ØD | ØK | Ød1 | f1 | C | ØDM | ØL | N | Код |
|---|---|---|---|---|---|---|---|---|---|
| Фланец DN 25 / PN 40 DIN EN 1092, торцевая мемрана | 115 | 85 | 68 | 2 | 16 | 32 | 14 | 4 | F20 |
| Фланец DN 40 / PN 40 DIN EN 1092, торцевая мемрана | 150 | 110 | 88 | 2 | 18 | 46 | 18 | 4 | F22 |
| Фланец DN 50 / PN 16 DIN EN 1092, торцевая мемрана | 165 | 125 | 102 | 2 | 20 | 59 | 18 | 4 | F13 |
| Фланец DN 50 / PN 40 DIN EN 1092, торцевая мемрана | 165 | 125 | 102 | 2 | 20 | 59 | 18 | 4 | F23 |
| Фланец DN 50 / PN 40 DIN EN 1092, поршневая мембрана для абразивных сред | 165 | 125 | 102 | 2 | 20 | 59 | 18 | 4 | FT23 |
| Фланец DN 50 / PN 100 DIN EN 1092, торцевая мемрана | 195 | 145 | 102 | 2 | 28 | 59 | 26 | 4 | F28 |
| Фланец DN 80 / PN 16 DIN EN 1092, торцевая мемрана | 200 | 160 | 133 | 3 | 20 | 89 | 18 | 8 | F14 |
| Фланец DN 80 / PN 40 DIN EN 1092, торцевая мемрана | 200 | 160 | 133 | 3 | 24 | 89 | 18 | 8 | F24 |
| Фланец DN 100 / PN 16 DIN EN 1092, торцевая мемрана | 220 | 180 | 154 | 3 | 22 | 113 | 18 | 8 | F25 |

Производитель оставляет за собой право без специального уведомления вносить изменения в конструкцию, внешний вид и/или комплектацию товара, не приводящие к ухудшению его качественных характеристик.

Электрические разъёмы

| Подключение выводов | | | Контакты разъема | | | | Цвет провода (DIN 47100) |
|---|---|---|---|---|---|---|---|
| | | | Разъем DIN 43650 (ISO 4400) | Разъем Binder 723 | Разъем M12x1 | | |
| | | | | | 4-конт. | 5-конт. | |
| 3-х пров. Схема | 2-х пров. Схема | Сигнал + | 3 | 1 | 2 | 2 | Зеленый |
| | | Питание + | 1 | 3 | 1 | 1 | Белый |
| | | Питание – | 2 | 4 | 3 | 3 | Коричневый |
| | | Заземление | GND | 5 | Корпус разъема / порт давления | Корпус разъема / порт давления | Желто-зеленый |
| Подключение реле | | | Контакты разъема | | | | Цвет провода (DIN 47100) |
| | | | Разъем DIN 43650 (ISO 4400) | Разъем Binder 723 | Разъем M12x1 | | |
| | | | | | 4-конт. | 5-конт. | |
| 2-х пров. Схема | | Выход 1 | 3 | 2 | 4 | 4 | Желтый |
| | | Выход 2 | - | 1 | 2 | 5 | Зеленый |
| 3-х пров. Схема | | Выход 1 | - | 2 | 4 | 4 | Желтый |
| | | Выход 2 | - | - | - | 5 | - |

Схема подключения без релейных выходов

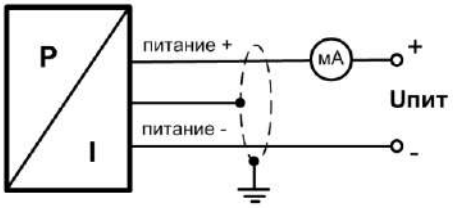


2-проводная линия (вых. сигнал - ток)

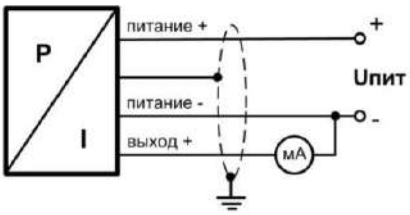


3-проводная линия (вых. сигнал - ток)

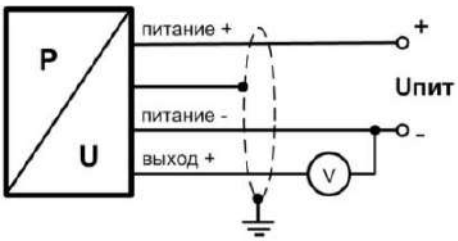


3-проводная линия (выходной сигнал - напряжение)

Схема подключения с 1 или 2 релейными выходами

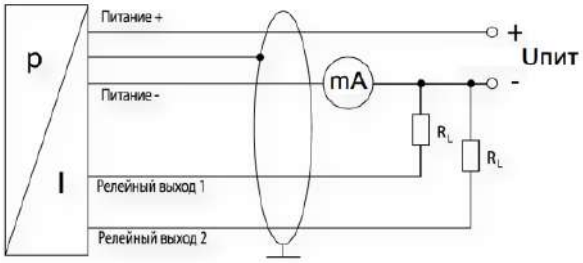


2-проводная линия ( вых. сигнал - ток)

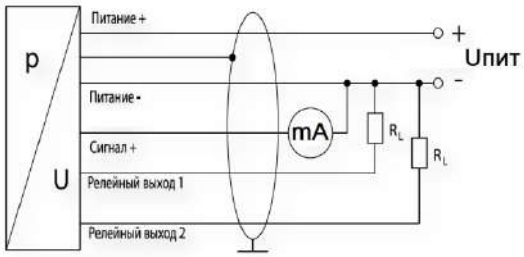


3-проводная линия
( вых. сигнал - ток)

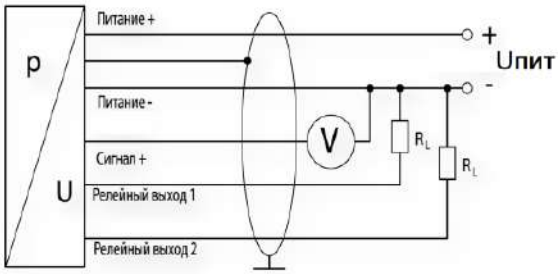


3-проводная линия
( вых. сигнал - напряжение)

Производитель оставляет за собой право без специального уведомления вносить изменения в конструкцию, внешний вид и/или комплектацию товара, не приводящие к ухудшению его качественных характеристик.

Габаритные размеры электрических присоединений

Стандартно:

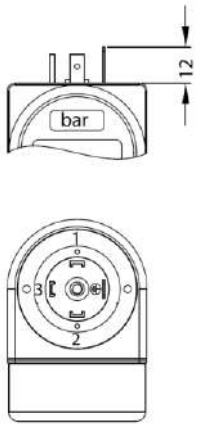


Код 100 (Разъем DIN 43650 (ISO 4400) / IP 65)

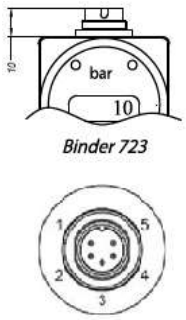


Код 200 (Разъем Binder 723, 5-конт. / IP 67)

Опционально:

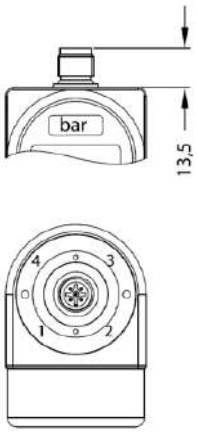


Код M00 или M10 (Разъем M12x1, 4-конт. / IP 67 или разъем M12x1 металлический, 4-конт. / IP 67)

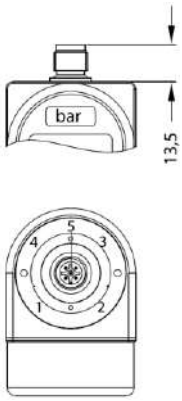


Код N00 или N10 (Разъем M12x1, 5-конт. / IP 67 или разъем M12x1 металлический, 5-конт. / IP 67)

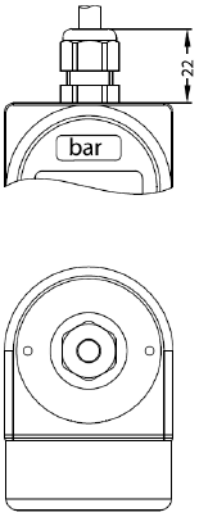


Код 400 (Каб. ввод PG7 с кабелем PVC 2 м / IP 67)

Опционально:

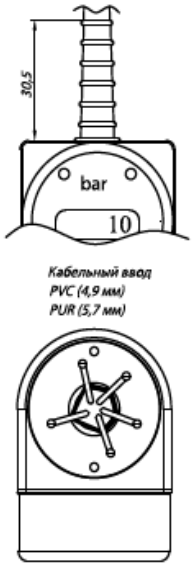


Код TR0 (Герметичный каб. ввод для погружного исполнения с кабелем PVC 4 м / IP 68)

Сечения жил и диаметры кабелей

| Электрическое присоединение | Сечение жилы кабеля (макс.), мм$^2$ | Диаметр кабеля, мм |
|---|---|---|
| Разъем DIN 43650 (ISO 4400) / IP 65 | 1,5 | 6..8 |
| Разъем Binder 723, 5-конт. / IP 67 | 0,75 | |
| Разъем M12x1, 4-конт. / IP 67 | | |
| Разъем M12x1, 5-конт. / IP 67 | | |
| Разъем M12x1 металлический, 4-конт. / IP 67 | | |
| Разъем M12x1 металлический, 5-конт. / IP 67 | | |
| Разъем Buccaneer, 4-конт. / IP 68 | 1,5 | |
| Каб. ввод PG7 с кабелем PVC 2 м / IP 67 | 0,14 | 5 |
| Герметичный каб. ввод для погружного исполнения с кабелем PVC 4 м / IP 68 | | 7,5 |

Производитель оставляет за собой право без специального уведомления вносить изменения в конструкцию, внешний вид и/или комплектацию товара, не приводящие к ухудшению его качественных характеристик.

# КОД ЗАКАЗА ДЛЯ DS 200P

| DS 200P | XXX | XXXX | X | X | X | XXX | XXX | X | X | X | XXX |
|---|---|---|---|---|---|---|---|---|---|---|---|
| ИЗМЕРЯЕМОЕ ДАВЛЕНИЕ В ЕДИНИЦАХ | | | | | | | | | | | |
| Избыточное в бар | 785 | | | | | | | | | | |
| Абсолютное[1] в бар | 786 | | | | | | | | | | |
| ДИАПАЗОН ИЗМЕРЕНИЙ | | | | | | | | | | | |
| 0..0,1 бар[1] | | 1000 | | | | | | | | | |
| 0..0,16 бар[1] | | 1600 | | | | | | | | | |
| 0..0,25 бар[1] | | 2500 | | | | | | | | | |
| 0..0,4 бар | | 4000 | | | | | | | | | |
| 0..0,6 бар | | 6000 | | | | | | | | | |
| 0..1 бар | | 1001 | | | | | | | | | |
| 0..1,6 бар | | 1601 | | | | | | | | | |
| 0..2,5 бар | | 2501 | | | | | | | | | |
| 0..4 бар | | 4001 | | | | | | | | | |
| 0..6 бар | | 6001 | | | | | | | | | |
| 0..10 бар | | 1002 | | | | | | | | | |
| 0..16 бар | | 1602 | | | | | | | | | |
| 0..25 бар | | 2502 | | | | | | | | | |
| 0..40 бар | | 4002 | | | | | | | | | |
| 0..60 бар | | 6002 | | | | | | | | | |
| 0..100 бар | | 1003 | | | | | | | | | |
| 0..160 бар | | 1603 | | | | | | | | | |
| 0..250 бар | | 2503 | | | | | | | | | |
| 0..400 бар | | 4003 | | | | | | | | | |
| 0..600 бар | | 6003 | | | | | | | | | |
| -1..0 бар | | X102 | | | | | | | | | |
| По запросу (указать при заказе) | | 9999 | | | | | | | | | |
| Вакуумметрическое давление, по запросу (указать при заказе) | | XXXX | | | | | | | | | |
| ВЫХОДНОЙ СИГНАЛ / ПИТАНИЕ | | | | | | | | | | | |
| 4..20 мА / 2-х пров. / 18,5..42,5 В | | | 1 | | | | | | | | |
| 4..20 мА / 2-х пров. / 20..28 В + Exia | | | E | | | | | | | | |
| 4..20 мА / 3-х пров. / 18,5..42,5 В | | | 7 | | | | | | | | |
| 0..10 В / 3-х пров. / 18,5..42,5 В | | | 3 | | | | | | | | |
| По запросу (указать при заказе) | | | 9 | | | | | | | | |
| ДИСКРЕТНЫЙ ВЫХОДНОЙ СИГНАЛ | | | | | | | | | | | |
| Без дискретного выхода | | | | 0 | | | | | | | |
| 1 PNP[2] | | | | 1 | | | | | | | |
| 2 PNP[2] | | | | 2 | | | | | | | |
| По запросу (указать при заказе) | | | | 9 | | | | | | | |
| ОСНОВНАЯ ПОГРЕШНОСТЬ | | | | | | | | | | | |
| ±0,35 % ДИ[3] | | | | | 3 | | | | | | |
| ±0,35 % ДИ с протоколом калибровки[3] | | | | | S | | | | | | |
| ±0,5 % ДИ[4] | | | | | 5 | | | | | | |
| ±0,5 % ДИ с протоколом калибровки[4] | | | | | T | | | | | | |
| ±1 % ДИ[4] | | | | | 8 | | | | | | |
| ±1 % ДИ с протоколом калибровки[4] | | | | | U | | | | | | |
| ±0,25 % ДИ[3] | | | | | 2 | | | | | | |
| ±0,25 % ДИ с протоколом калибровки[3] | | | | | R | | | | | | |
| По запросу (указать при заказе) | | | | | 9 | | | | | | |
| ЭЛЕКТРИЧЕСКОЕ ПРИСОЕДИНЕНИЕ | | | | | | | | | | | |
| Разъем DIN 43650 (ISO 4400) / IP 65 | | | | | | 100 | | | | | |
| Разъем Binder 723, 5-конт. / IP 67 | | | | | | 200 | | | | | |
| Разъем M12x1, 4-конт. / IP 67 | | | | | | M00 | | | | | |
| Разъем M12x1, 5-конт. / IP 67 | | | | | | N00 | | | | | |
| Разъем M12x1 металлический, 4-конт. / IP 67 | | | | | | M10 | | | | | |
| Разъем M12x1 металлический, 5-конт. / IP 67 | | | | | | N10 | | | | | |

Производитель оставляет за собой право без специального уведомления вносить изменения в конструкцию, внешний вид и/или комплектацию товара, не приводящие к ухудшению его качественных характеристик.

| | | | | | | | | | | | |
|---|---|---|---|---|---|---|---|---|---|---|---|
| Каб. ввод PG7 с кабелем PVC 2 м / IP 67 | | | | | | 400 | | | | | |
| Герметичный каб. ввод для погружного исполнения с кабелем PVC 4 м / IP 68[5] | | | | | | TR0 | | | | | |
| По запросу (указать при заказе) | | | | | | 999 | | | | | |
| МЕХАНИЧЕСКОЕ ПРИСОЕДИНЕНИЕ | | | | | | | | | | | |
| G1/2" DIN 3852, торцевая мембрана[6] | | | | | | | Z00 | | | | |
| M20x1.5 DIN 3852, торцевая мембрана[6] | | | | | | | Z04 | | | | |
| G3/4" DIN 3852, торцевая мембрана[7] | | | | | | | Z30 | | | | |
| G1" DIN 3852, торцевая мембрана[8] | | | | | | | Z31 | | | | |
| G1 1/2" DIN 3852, торцевая мембрана[9] | | | | | | | Z33 | | | | |
| G1" с уплотнением конусом по ISO 4400, торцевая мембрана[8] | | | | | | | K31 | | | | |
| G1" DIN 3852, торцевая мембрана, 2 кольца, периферийное уплотнение[10] | | | | | | | Z17 | | | | |
| G1" DIN 3852, торцевая мембрана, 2 кольца, EHEDG[11] | | | | | | | Z19 | | | | |
| G1/2" DIN 3852, торцевая мембрана, 2 кольца, периферийное уплотнение[12] | | | | | | | Z27 | | | | |
| Clamp DN 1" DIN 32676, торцевая мембрана[13] | | | | | | | C61 | | | | |
| Clamp DN 1 1/2" DIN 32676, торцевая мембрана[14] | | | | | | | C62 | | | | |
| Clamp DN 2" DIN 32676, торцевая мембрана[15] | | | | | | | C63 | | | | |
| Dairy pipe DN 25 DIN 11851, торцевая мембрана[16] | | | | | | | M73 | | | | |
| Dairy pipe DN 40 DIN 11851, торцевая мембрана[17] | | | | | | | M75 | | | | |
| Dairy pipe DN 50 DIN 11851, торцевая мембрана[18] | | | | | | | M76 | | | | |
| Фланец DN 25 / PN 40 DIN EN 1092, торцевая мембрана[19] | | | | | | | F20 | | | | |
| Фланец DN 40 / PN 40 DIN EN 1092, торцевая мембрана[20] | | | | | | | F22 | | | | |
| Фланец DN 50 / PN 16 DIN EN 1092, торцевая мембрана[21] | | | | | | | F13 | | | | |
| Фланец DN 50 / PN 40 DIN EN 1092, торцевая мембрана[22] | | | | | | | F23 | | | | |
| Фланец DN 50 / PN 100 DIN EN 1092, торцевая мембрана[23] | | | | | | | F28 | | | | |
| Фланец DN 80 / PN 16 DIN EN 1092, торцевая мембрана[24] | | | | | | | F14 | | | | |
| Фланец DN 80 / PN 40 DIN EN 1092, торцевая мембрана[25] | | | | | | | F24 | | | | |
| Фланец DN 100 / PN 16 DIN EN 1092, торцевая мембрана[24] | | | | | | | F25 | | | | |
| G3/4" DIN 3852, поршневая мембрана для абразивных сред[26] | | | | | | | T22 | | | | |
| G1" DIN 3852, поршневая мембрана для абразивных сред[26] | | | | | | | T31 | | | | |
| G1 1/2" DIN 3852, поршневая мембрана для абразивных сред[26] | | | | | | | T33 | | | | |
| Фланец DN 50 / PN 40 DIN EN 1092, поршневая мембрана для абразивных сред[27] | | | | | | | FT23 | | | | |
| По запросу (указать при заказе) | | | | | | | 999 | | | | |
| МАТЕРИАЛ МЕМБРАНЫ | | | | | | | | | | | |
| Нержавеющая сталь 1.4435 (316L) | | | | | | | | 1 | | | |
| Нержавеющая сталь 1.4435 (316L) / покрытие PTFE[28] | | | | | | | | 8 | | | |
| Hastelloy® C-276 (2.4819)[29] | | | | | | | | H | | | |
| Тантал[29] | | | | | | | | T | | | |
| Титан | | | | | | | | Ti | | | |

Производитель оставляет за собой право без специального уведомления вносить изменения в конструкцию, внешний вид и/или комплектацию товара, не приводящие к ухудшению его качественных характеристик.

| | | | | | | | | | | | |
|---|---|---|---|---|---|---|---|---|---|---|---|
| Золотое напыление | | | | | | | | G | | | |
| По запросу (указать при заказе) | | | | | | | | 9 | | | |
| УПЛОТНЕНИЕ | | | | | | | | | | | |
| FKM (фтористый каучук – viton®)[30] | | | | | | | | | 1 | | |
| LT FKM (фтористый каучук – viton®) фирмы Parker[31] | | | | | | | | | F | | |
| EPDM (этилен-пропиленовый каучук)[32] | | | | | | | | | 3 | | |
| NBR (бутадиен-нитрильный каучук)[33] | | | | | | | | | 5 | | |
| VMQ (силиконовый каучук)[34] | | | | | | | | | V | | |
| FFKM (перфторкаучук – kalrez®)[35] | | | | | | | | | 7 | | |
| Без уплотнений[36] | | | | | | | | | 0 | | |
| По запросу (указать при заказе) | | | | | | | | | 9 | | |
| ЗАПОЛНЯЮЩАЯ ЖИДКОСТЬ | | | | | | | | | | | |
| Силиконовое масло[37] | | | | | | | | | | 1 | |
| Масло для применения в пищевой промышленности[38] | | | | | | | | | | 2 | |
| Высокотемпературное силиконовое масло[39] | | | | | | | | | | 3 | |
| По запросу (указать при заказе) | | | | | | | | | | 9 | |
| ИСПОЛНЕНИЕ | | | | | | | | | | | |
| Стандартное (адаптирован к эксплуатации в РФ)[40] | | | | | | | | | | | 00R |
| Спец. исполнение OLED-дисплей[41] | | | | | | | | | | | 00P |
| Заливка корпуса датчика компаундом | | | | | | | | | | | 037 |
| Стопорные отверстия в штуцере | | | | | | | | | | | 117 |
| Радиатор для температур от 150 °C до 300 °C[42] | | | | | | | | | | | 200 |
| По запросу (указать при заказе) | | | | | | | | | | | 999 |

[1] Абсолютное давление возможно от 0,4 бар.

[2] Необходимо учитывать количество свободных контактов электрического разъема, с учетом заземляющего.

[3] Для давления $P_{нд}$ > 0,4 бар.

[4] Для давления 0,1 бар ≤ $P_{нд}$ ≤ 0,4 бар.

[5] Доступны различные типы кабелей и их длины (допустимая температура зависит от вида кабеля).

| | С радиатором | Без радиатора |
|---|---|---|
| [6] Возможно только для давления: | 6 бар ≤ $P_{нд}$ ≤ 600 бар | 2,5 бар ≤ $P_{нд}$ ≤ 40 бар |
| [7] Возможно только для давления: | 4 бар ≤ $P_{нд}$ ≤ 600 бар | 0,6 бар ≤ $P_{нд}$ ≤ 40 бар |
| [8] Возможно только для давления: | 2,5 бар ≤ $P_{нд}$ ≤ 600 бар | 0,25 бар ≤ $P_{нд}$ ≤ 40 бар |
| [9] Возможно только для давления: | 1 бар ≤ $P_{нд}$ ≤ 100 бар | 0,25 бар ≤ $P_{нд}$ ≤ 40 бар |
| [10] Возможно только для давления: | 2,5 бар ≤ $P_{нд}$ ≤ 10 бар | 0,25 бар ≤ $P_{нд}$ ≤ 10 бар |
| [11] Возможно только для давления: | 2,5 бар ≤ $P_{нд}$ ≤ 40 бар | 0,25 бар ≤ $P_{нд}$ ≤ 40 бар |
| [12] Возможно только для давления: | 6 бар ≤ $P_{нд}$ ≤ 600 бар | 2,5 бар ≤ $P_{нд}$ ≤ 600 бар |
| [13] Возможно только для давления: | 1,6 бар ≤ $P_{нд}$ ≤ 40 бар | 0,6 бар ≤ $P_{нд}$ ≤ 16 бар |
| [14] Возможно только для давления: | 1,6 бар ≤ $P_{нд}$ ≤ 40 бар | 0,4 бар ≤ $P_{нд}$ ≤ 16 бар |
| [15] Возможно только для давления: | 0,6 бар ≤ $P_{нд}$ ≤ 25 бар | 0,4 бар ≤ $P_{нд}$ ≤ 16 бар |
| [16] Возможно только для давления: | 2,5 бар ≤ $P_{нд}$ ≤ 40 бар | 0,6 бар ≤ $P_{нд}$ ≤ 40 бар |
| [17] Возможно только для давления: | 1,6 бар ≤ $P_{нд}$ ≤ 40 бар | 0,4 бар ≤ $P_{нд}$ ≤ 40 бар |
| [18] Возможно только для давления: | 0,6 бар ≤ $P_{нд}$ ≤ 25 бар | 0,25 бар ≤ $P_{нд}$ ≤ 25 бар |
| [19] Возможно только для давления: | 1,6 бар ≤ $P_{нд}$ ≤ 40 бар | 0,25 бар ≤ $P_{нд}$ ≤ 40 бар |
| [20] Возможно только для давления: | 0,6 бар ≤ $P_{нд}$ ≤ 40 бар | 0,1 бар ≤ $P_{нд}$ ≤ 40 бар |
| [21] Возможно только для давления: | 0,25 бар ≤ $P_{нд}$ ≤ 16 бар | 0,1 бар ≤ $P_{нд}$ ≤ 16 бар |
| [22] Возможно только для давления: | 0,25 бар ≤ $P_{нд}$ ≤ 40 бар | 0,1 бар ≤ $P_{нд}$ ≤ 40 бар |
| [23] Возможно только для давления: | 0,25 бар ≤ $P_{нд}$ ≤ 100 бар | 0,1 бар ≤ $P_{нд}$ ≤ 100 бар |
| [24] Возможно только для давления: | 0,1 бар ≤ $P_{нд}$ ≤ 16 бар | 0,1 бар ≤ $P_{нд}$ ≤ 16 бар |
| [25] Возможно только для давления: | 0,1 бар ≤ $P_{нд}$ ≤ 40 бар | 0,1 бар ≤ $P_{нд}$ ≤ 40 бар |
| [26] Возможно только для давления: | - | 6 бар ≤ $P_{нд}$ ≤ 100 бар |
| И основной погрешности "±1 % ДИ" с кодом "8", "U". | | |
| [27] Возможно только для давления: | - | 4 бар ≤ $P_{нд}$ ≤ 100 бар |
| И основной погрешности "±1 % ДИ" с кодом "8", "U". | | |

[28] Только для основной погрешности "±1 % ДИ" с кодом "8", "U" и выше.

[29] Возможно только для давления: $P_{нд}$ ≥ 1 бар, нельзя использовать на давление разрежение.

Производитель оставляет за собой право без специального уведомления вносить изменения в конструкцию, внешний вид и/или комплектацию товара, не приводящие к ухудшению его качественных характеристик.

| | | |
|---|---|---|
| [30] Возможно только для температуры -25 °C ≤ $T_{раб}$ ≤ 200 °C и давления $P_{нд}$ ≤ 100 бар. | | |
| [31] Возможно только для температуры -40 °C ≤ $T_{раб}$ ≤ 200 °C и давления $P_{нд}$ ≤ 40 бар. | | |
| [32] Возможно только для температуры -40 °C ≤ $T_{раб}$ ≤ 150 °C и давления $P_{нд}$ ≤ 160 бар. | | |
| [33] Возможно только для температуры -25 °C ≤ $T_{раб}$ ≤ 100 °C и давления $P_{нд}$ ≤ 600 бар. | | |
| [34] Возможно только для температуры -40 °C ≤ $T_{раб}$ ≤ 200 °C и давления $P_{нд}$ ≤ 160 бар. | | |
| [35] Возможно только для температуры -25 °C ≤ $T_{раб}$ ≤ 300 °C и давления $P_{нд}$ ≤ 600 бар. | | |
| [36] Возможно для механических присоединений «Clamp», «Dairy pipe», «Фланец». | | |
| | Для избыточного давления | Для давления разрежения |
| [37] Возможно только для температуры: | -40 °C ≤ $T_{раб}$ ≤ 150 °C | -40 °C ≤ $T_{раб}$ ≤ 70 °C |
| [38] Возможно только для температуры: | -10 °C ≤ $T_{раб}$ ≤ 150 °C | -10 °C ≤ $T_{раб}$ ≤ 70 °C |
| [39] Возможно только для температуры: | 0 °C ≤ $T_{раб}$ ≤ 300 °C | 0 °C ≤ $T_{раб}$ ≤ 70 °C |
| [40] ГосПоверка в органах стандартизации по требованию. В конце указывается код «ГП». | | |
| [41] Используется аналог дисплея без ухудшения функционала. | | |
| [42] Для взрывозащищенных датчиков (Ex) необходимо учитывать температурный класс. | | |

Пример кода заказа: DS 200P 785-6001-3-1-3-N00-C61-1-0-1-00P-ГП

## Гарантийные обязательства

Гарантийный срок - 24 месяца с даты отгрузки.

Паспорт на каждые 10 единиц товара в транспортной таре - 1 шт.

**М. П.**

Дата отгрузки:

Серийный(-е) номер(а):

«____» _____20____г.

_____

_____

_____

_____

_____

_____

русавтоматизация.рф
info@rusautomation.ru
8 800 775 09 57
г. Челябинск, Гагарина, 5

РусАвтоматизация®

Производитель оставляет за собой право без специального уведомления вносить изменения в конструкцию, внешний вид и/или комплектацию товара, не приводящие к ухудшению его качественных характеристик.